# お詫びと訂正

「ひとりでとっくん３６５日　０６(基礎３−B)」の問題に誤りがございました。
深くお詫び申し上げますとともに、以下の通り訂正させていただきます。

●問題集22ページ、設問集9ページ　22.推理　条件迷路

迷路を通って、タンポポを5本摘んでお家に帰る問題です。
本来であれば、1つの正解ルートを探す問題でしたが、掲載されたルート以外にも正解ができてしまいます。
ここでは、ルールを守って5本集められていれば正解としてください。

【掲載解答】

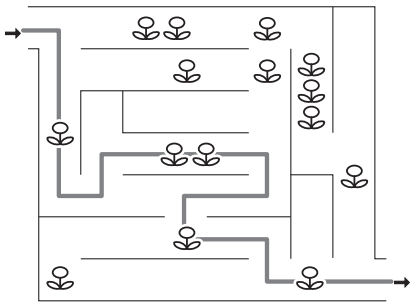

【別解答】

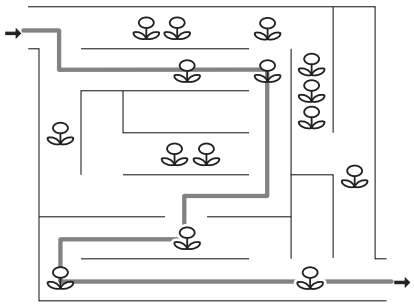

株式会社幼児教育実践研究所　こぐま会

こぐま会
幼児教育実践研究所